EPIC® H-B 10 TBFH

Muhafaza tasarımı H-B. Endüstri standardı.

Sağlam, yüksek metal mahfaza 2 çift koldan ve bir doğrudan kablo girişinden oluşur ve plastik endüstrisinde kullanım için uygundur.

Bilgi
Kablolama için daha geniş iç hacim
Çift kelepçeli versiyon, çift kelepçe ile arttırılmış güvenlik

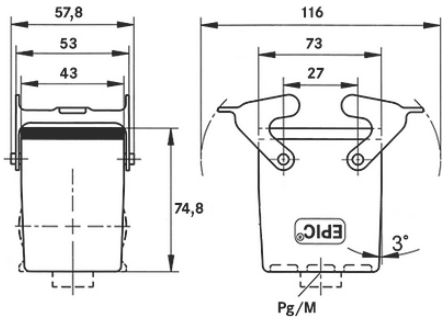

Tamamlayıcı Lapp marka otomasyon bileşenleri

Mekanik ve tesisat mühendisliği

Mekanik dayanım

Sağlam

Su geçirmez

Faydalar
Tek ve çift kelepçeli en küçük muhafaza. Doğru muhafaza her uygulama için mevcuttur

Uygulama alanı
Fabrika mühendisliği
Işık ve ses teknolojisi
Plastik endüstrisi

Ürün özellikleri

Son durum (25.04.2024)
©2024 Lapp Group - all rights reserved.
Ürün Yönetimi http://lappkablo.lappgroup.com
Karşılık gelen veri sayfasında, mevcut teknik verileri bulabilirsiniz.
PN 0456 / 02_03.16

EPIC® H-B 10 TBFH

Kablo bağlaştırıcı kapağı, yüksek versiyon
Çift kelepçe
Düz kablo girişi
Boyunlu/boyunsuz versiyonlar

Teknik Veri

Sınıflandırma ETIM 5:	ETIM 5.0 Class-ID: EC000437 ETIM 5.0 Class-Tanım: Endüstriyel konnektörler için muhafaza
Sınıflandırma ETIM 6:	ETIM 6.0 sınıf tanıtıcısı: EC000437 ETIM 6.0 Class-Description: Endüstriyel konnektörler için muhafaza
Malzeme:	Muhafaza: toz boyalı alüminyum alaşım, gri Kol: çinko kılıflı çelik Conta: NBR
Koruma sınıfı:	IP 65 (mandallı) NEMA 250, UL50E: 12, 4 (kilitli)
VDE-testi yapılmış:	Sertifikalı üretim kontrolü: VDE-KAYIT. no.:B437 UL testi: UL Dosya Numarası:E75770
Sıcaklık aralığı:	-40°C to +100°C, kısa süre +125°C

Uyarı

Fotoğraflar ve grafikler ölçekli değildir ve ilgili ürünlerin ayrıntılı görüntülerini temsil etmemektedir.
Buradaki fiyatlar, ekler ve KDV hariç net fiyatlardır. Satış sadece firma sahibi müşterilere.

©2024 Lapp Group - all rights reserved.

EPIC® H-B 10 TBFH

Ürün kodu	Ürünün tanımı	M	PG	Boyun	Adet / Paket
H-B muhafaza: kablo bağlaştırıcı kapağı (düz kablo girişi, çift kelepçeli, yüksek versiyon)					
70040400	H-B 10 TBFH 21	-	21	evet	10
70040600	H-B 10 TBFH 29	-	29	evet	10
79040400	H-B 10 TBFH M25	25	-	-	10
79040600	H-B 10 TBFH M32	32	-	-	10

©2024 Lapp Group - all rights reserved.